Diva S Condensación 35

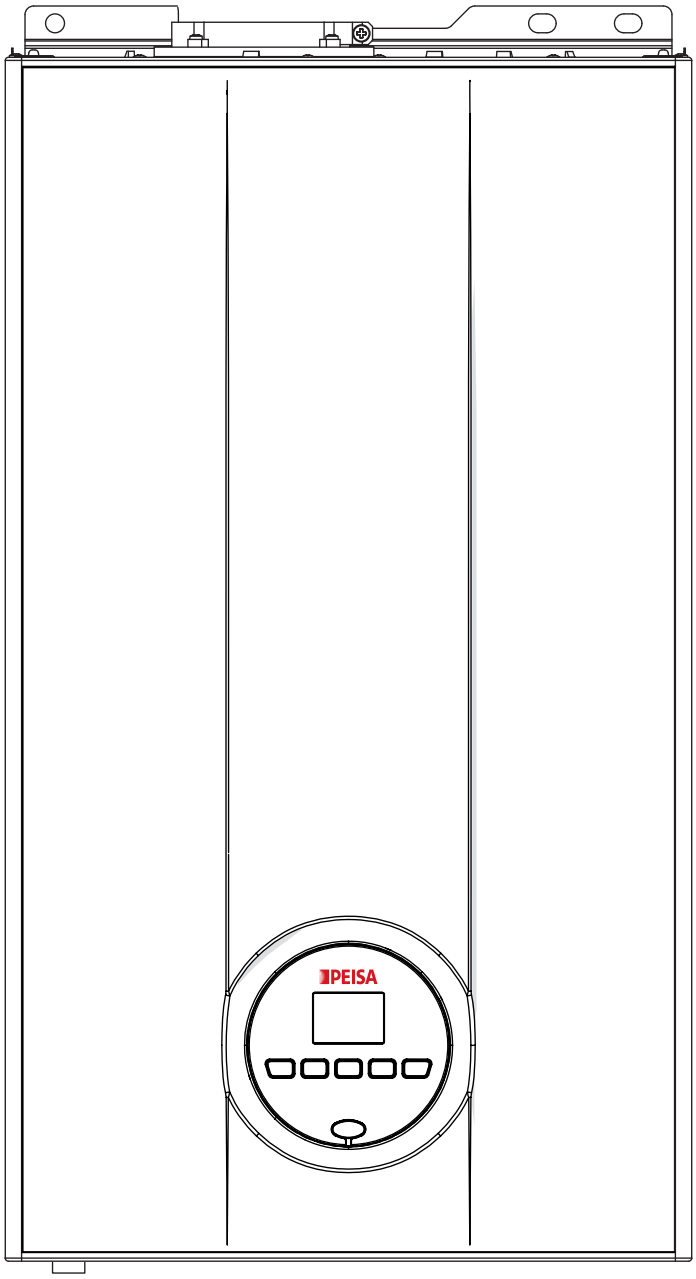

Diva S Condensación 35
Gabinete

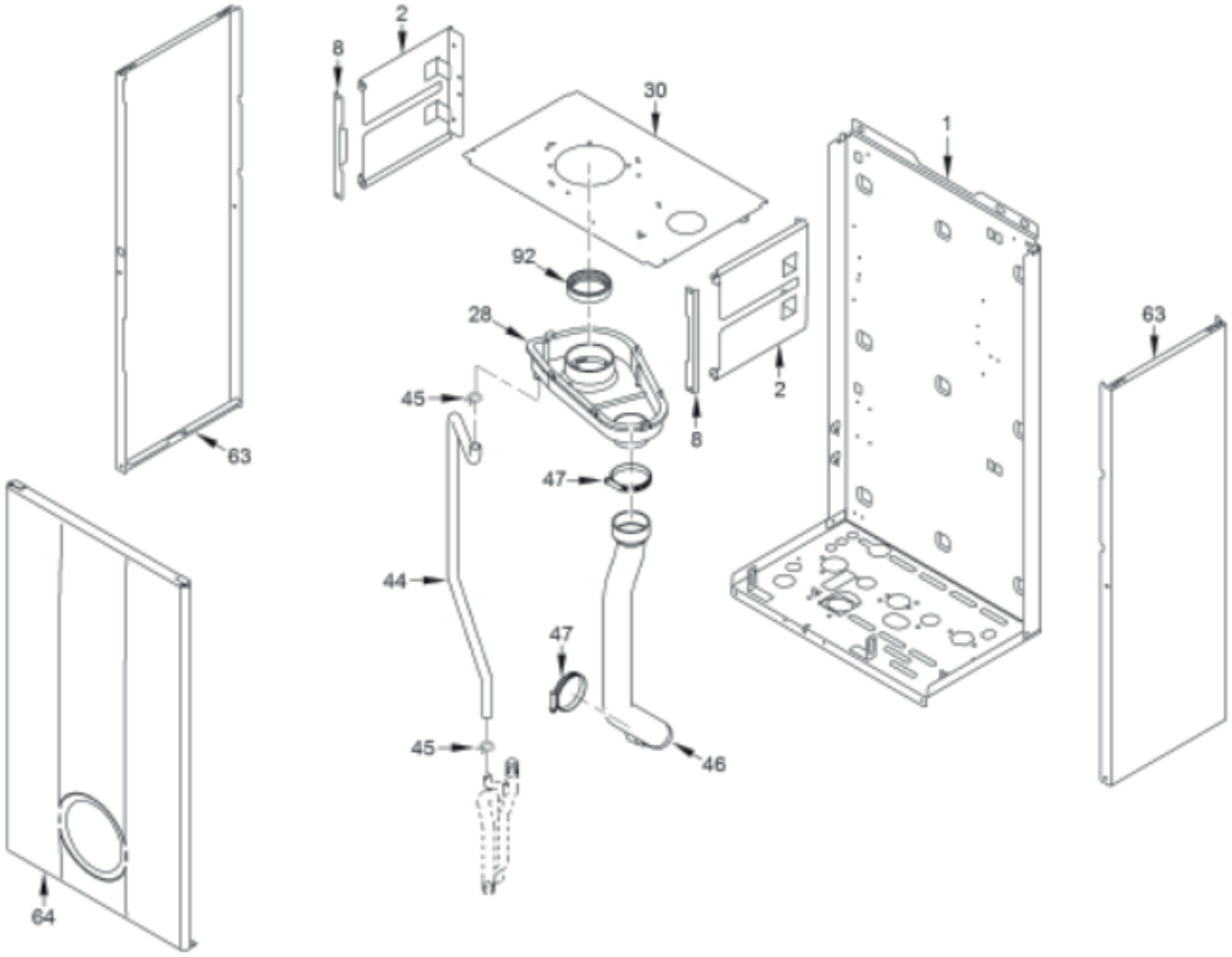

Diva S Condensación 35
Gabinete

LISTA DE PIEZAS			
ELEMENTO	CÓDIGO DE REPUESTO	DESCRIPCIÓN	PRESENTACIÓN
1	-	FONDO DIVA S CONDENSACIÓN	-
2	-	SOPORTE CUERPO INTERCAMBIADOR	-
8	-	FIJACIÓN SOPORTE CUERPO INTERCAMBIADOR	-
28	-	ENCAUZADOR	-
30	-	PANEL DE PROTECCIÓN SUPERIOR	-
44	-	TUBO GOMA Ø 14 X 2,5	-
45	-	ABRAZADERA TUBO Ø 17,3	-
46	-	TUBO ASPIRACIÓN AIRE Ø 40	-
47	-	ABRAZADERA TUBO Ø 40 - 60	-
63	-	PANEL LATERAL DIVA S CONDENSACIÓN	-
64	-	PANEL FRONTAL DIVA S CONDENSACIÓN	-

PEISA

Diva S Condensación 35
Combustión

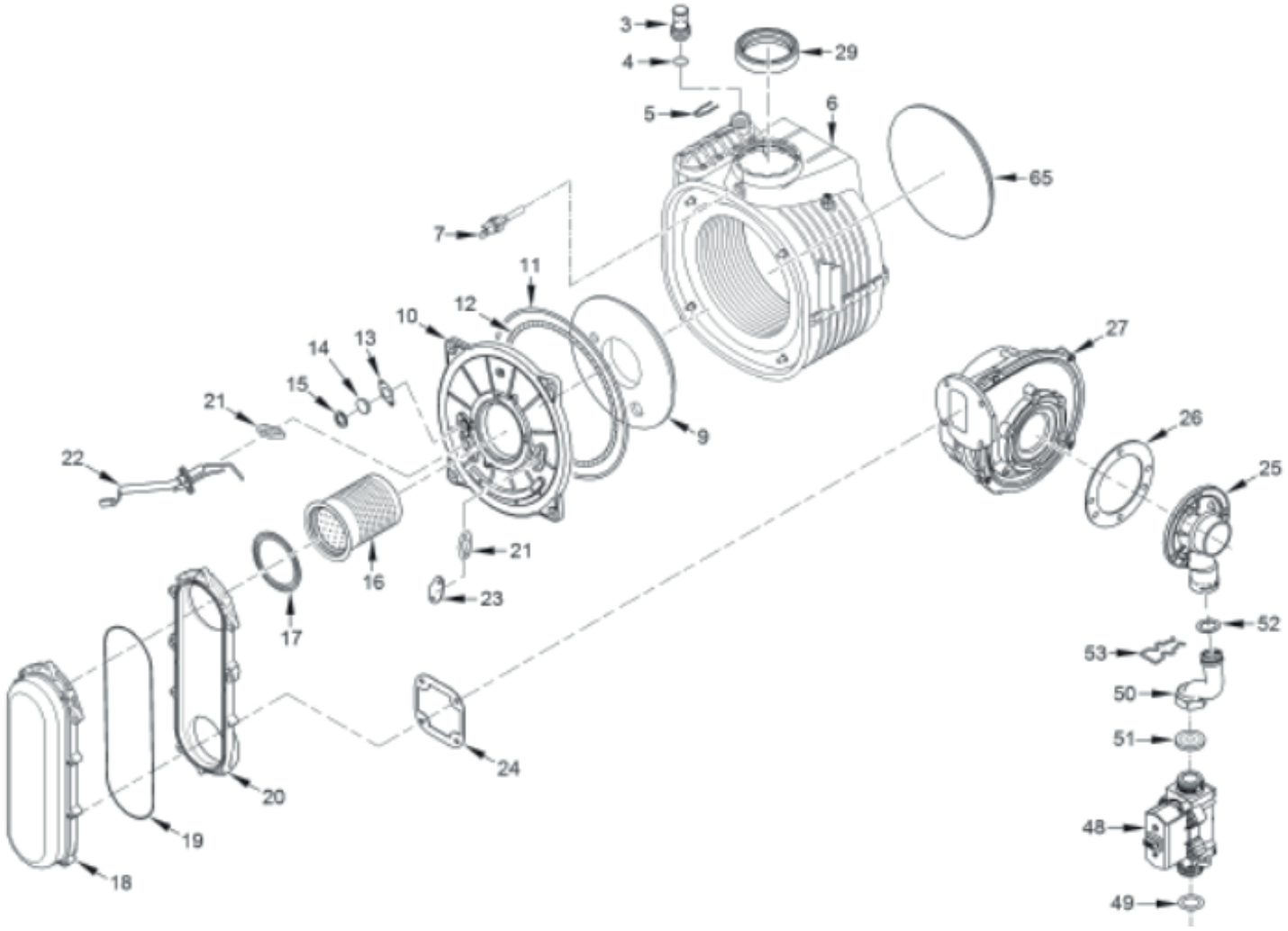

Diva S Condensación 35
Combustión

LISTA DE PIEZAS			
ELEMENTO	CÓDIGO DE REPUESTO	DESCRIPCIÓN	PRESENTACIÓN
3	-	TAPÓN	-
4	-	JUNTA OR 115 Ø11,91 X 2,62	-
5	-	MUELLE VÁVLULA DE PURGA	-
6	90000261	INTERCAMB. DIVA CONDENS. 35 KW PRIMARIO	-
7	90000287	SENSOR INTERC. DIVA CONDENS.	1
9	90000256	AISLANTE FRENTE INTERC. DIVA CONDENSAC.	1
10	-	PANEL DELANTERO INTERCAMBIADOR AGUA	-
11	-	JUNTA CÁMARA DE COMBUSTIÓN	-
12	-	JUNTA FIBRA CERAMICA CÁMARA COMBUSTIÓN	-
13	-	BRIDA DE CIERRE VIDRIO	-
14	-	VIDRIO PUERTA MIRILLA	-
15	90000271	JUNTA ELECTRODO ENCENDIDO DIVA CONDENS.	1
16	90000281	QUEMADOR PREMEZCLA DIVA CONDENS. 35 KW	1
17	90000270	JUNTA BRIDA QUEMADOR DIVA CONDENSACION	1
18	-	CONDUCTO AIRE - GAS	-
19	-	JUNTA PARA CONDUCTO ARIE - GAS	-
20	-	CONDUCTO AIRE - GAS	-
21	90000274	KIT MIRILLA DIVA CONDENSACION	1
22	90000263	ELECTRODO ENCENDIDO DIVA CONDENSACION	1
23	-	PLACA	-
24	-	JUNTA BRIDA VENTILADOR	-
25	-	MEZCLADOR AIRE - GAS	-
26	-	JUNTA COLLAR CÁMARA DE HUMOS	-
27	90000293	VENTILADOR DIVA CONDENSACION	1
29	-	JUNTA DE ENTRADA / SALIDA HUMOS	-
48	90000291	VALVULA GAS DIVA CONDENSACION	1
49	-	JUNTA GOMA Ø 24 X 17 X 3	-
50	-	TUBO UNIÓN VÁLVULA GAS - MEZCLADO	-
51	-	INYECTOR 530	-
52	-	OR Ø 17 X 3	-
53	-	MUELLE PARA VALVULA	-
65	-	AISLANTE TRASERO INTERC. DIVA CONDENSAC.	-

Diva S Condensación 35
Hidráulico

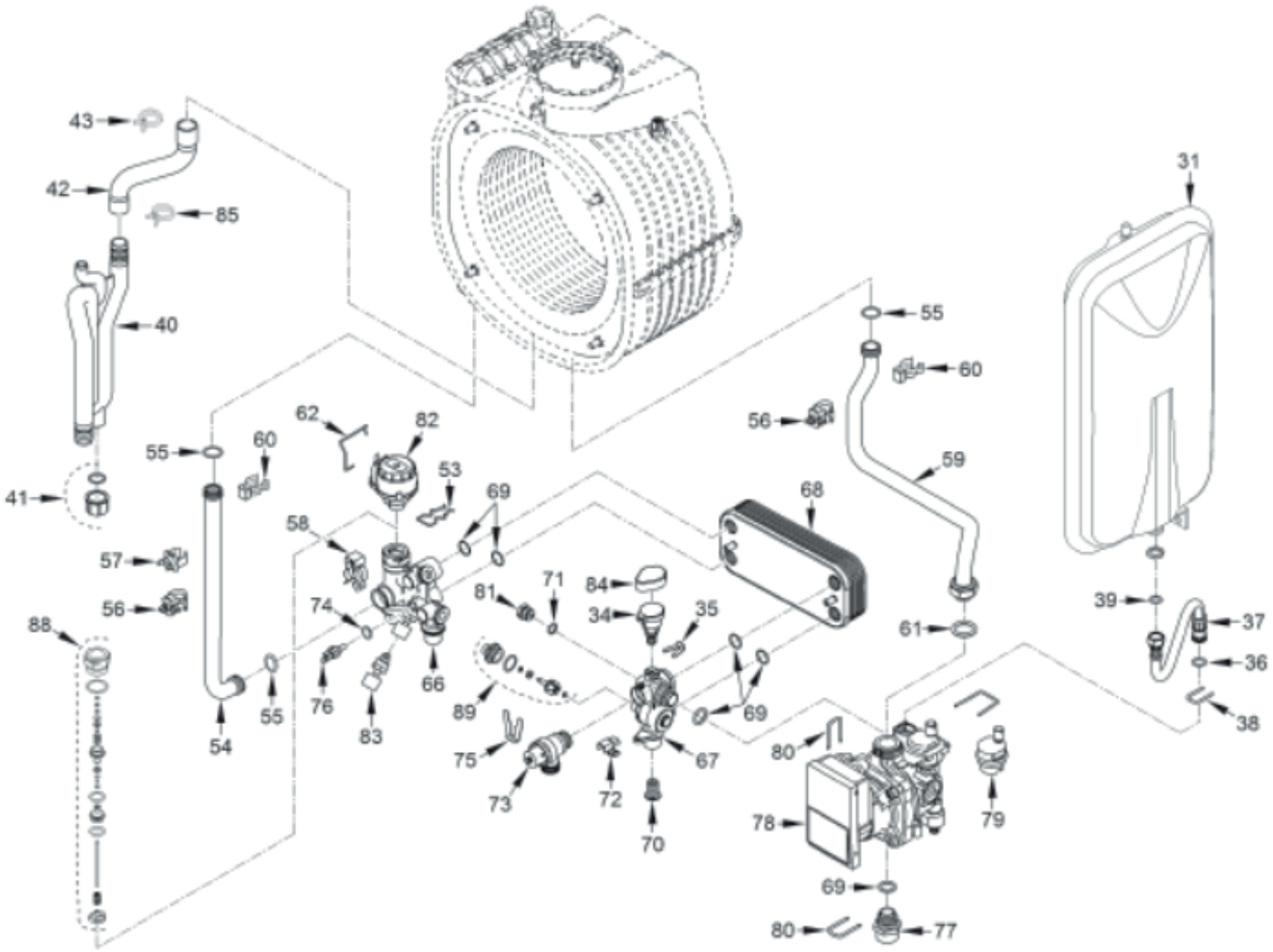

Diva S Condensación 35
Hidráulico

LISTA DE PIEZAS			
ELEMENTO	CÓDIGO DE REPUESTO	DESCRIPCIÓN	PRESENTACIÓN
31	90000292	VASO EXPANSION 9 L DIVA CONDENSACION	1
34	90000289	TRANSDUCTOR PRESION DIVA CONDENSACION	1
35	90000275	KIT MUELLES CHAVETAS DIVA CONDENSACION	1
36	-	GUARNICIÓN OR Ø 15 X 2	-
37	-	FLEXIBLE M.F. 3/8" L=300 mm	-
38	90000275	KIT MUELLES CHAVETAS DIVA CONDENSACION	1
39	90000272	KIT JUNTAS DIVA CONDENSACION	1
40	90000284	SIFON DESCARGA DIVA CONDENSACION	1
41	-	CAPUCHON G 1/2"	-
42	-	TUBO DESCARGA CONDENSACIÓN	-
43	-	ABRAZADERA DE TUBO Ø 24,2	-
53	90000275	KIT MUELLES CHAVETAS DIVA CONDENSACION	1
54	-	CAÑO MANDADA DIVA CONDENSACIÓN	-
55	90000272	KIT JUNTAS DIVA CONDENSACION	1
56	90000285	SENSOR CONTROL DIVA CONDENSACION	1
57	90000288	TERMOSTATO SEGURIDAD DIVA CONDENSACION	1
58	90000275	KIT MUELLES CHAVETAS DIVA CONDENSACION	1
59	-	CAÑO RETORNO DIVA CONDENSACIÓN	-
60	90000275	KIT MUELLES CHAVETAS DIVA CONDENSACION	1
61	90000272	KIT JUNTAS DIVA CONDENSACION	1
62	90000275	KIT MUELLES CHAVETAS DIVA CONDENSACION	1
66	90000258	COLECTOR MANDADA DIVA S / DIVA TECNO	1
67	90000259	COLECTOR RETORNO DIVA S / DIVA TECNO	1
68	90000269	INTERCAMB. DIVA CONDENS. 24/35 KW PLACAS	1
69	90000272	KIT JUNTAS DIVA CONDENSACION	1
70	-	FILTRO AGUA SANITARIA	-
71	90000272	KIT JUNTAS DIVA CONDENSACION	1
72	90000283	SENSOR CAUDALIMETRO DIVA CONDENSACION	1
73	90000290	VALVULA SOBREPR. 1/2" 3bar DIVA CONDENS.	1
74	90000272	KIT JUNTAS DIVA CONDENSACION	1
75	90000275	KIT MUELLES CHAVETAS DIVA CONDENSACION	1
76	90000286	SENSOR TEMP. AGUA SANIT. DIVA CONDENS.	1
77	-	MANGUITOS 3/4"	-
78	90000843	BOMBA DIVA S CONDENSACION 35 KW - C/ ADAPTADOR	1
79	90000280	PURGA AUTOMATICA DIVA CONDENSACION	1
80	90000275	KIT MUELLES CHAVETAS DIVA CONDENSACION	1
81	-	TAPON 1/4"	-
82	90000278	MOTOR VALVULA DESVIADORA DIVA CONDENS.	1
83	90000639	VALVULA DE LLENADO GHK	-
84	-	TAPA TRASDUCTOR DE PRESIÓN	-
85	-	ABRAZADERA DE TUBO Ø 24,2	-
88	90000267	GRUPO PLACAS TRES VIAS DIVA CONDENSACION	1
89	90000266	CONJ. RECAMBIO FLUJÓMETRO	1

Diva S Condensación 35
Tablero

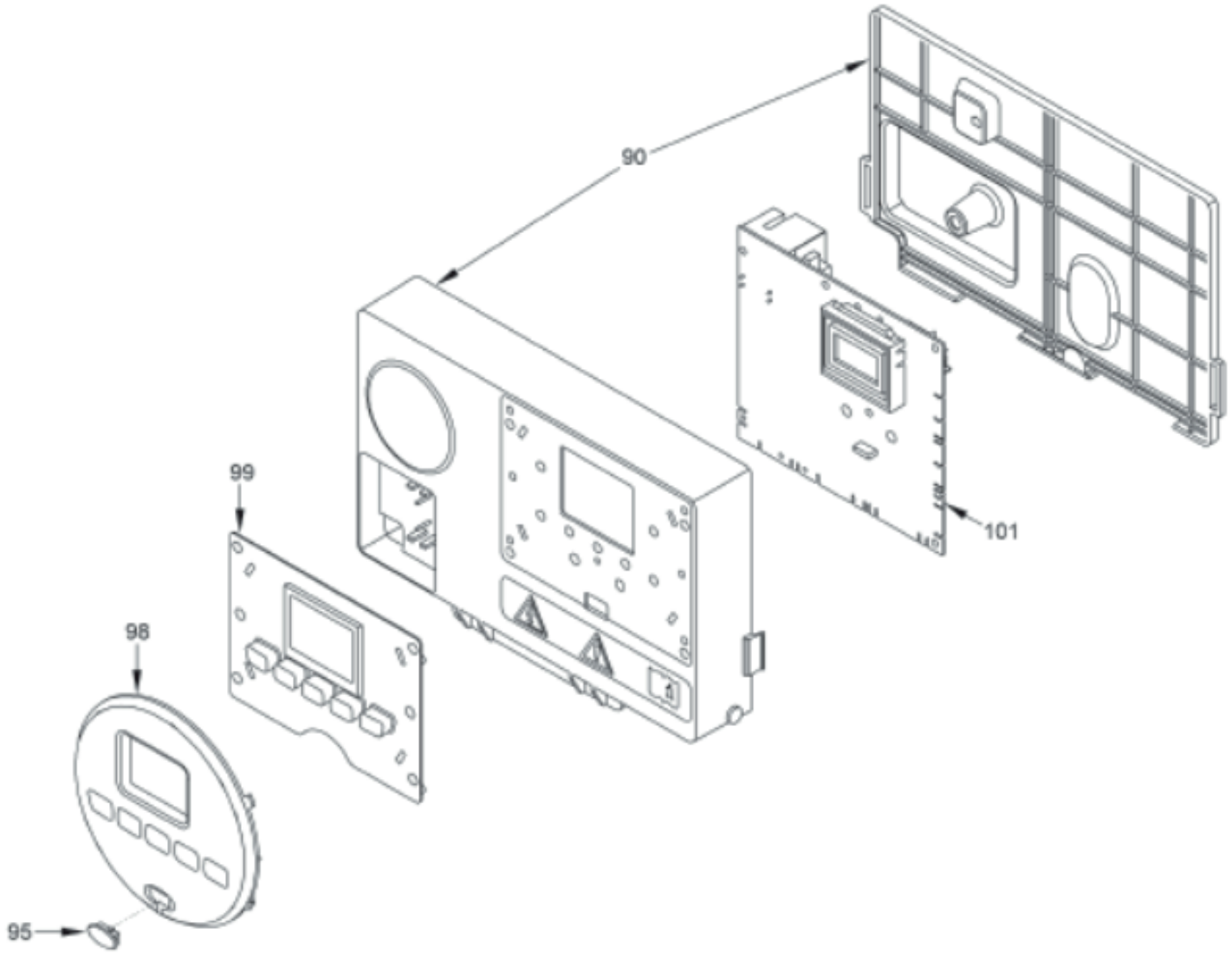

Diva S Condensación 35
Tablero

LISTA DE PIEZAS			
ELEMENTO	CÓDIGO DE REPUESTO	DESCRIPCIÓN	PRESENTACIÓN
90	-	PANEL DE MANDOS	-
95	-	TAPÓN DE GOMA	-
98	-	PANEL DE INTERFAZ	-
99	-	PULSADOR DE GOMA	-
101	90000264	PLAQUETA ELECTRONICA DIVA CONDENSACION S	1