Termostato wifi Zentraly

PEISA

Guía rápida de instalación y uso

1 Funciones

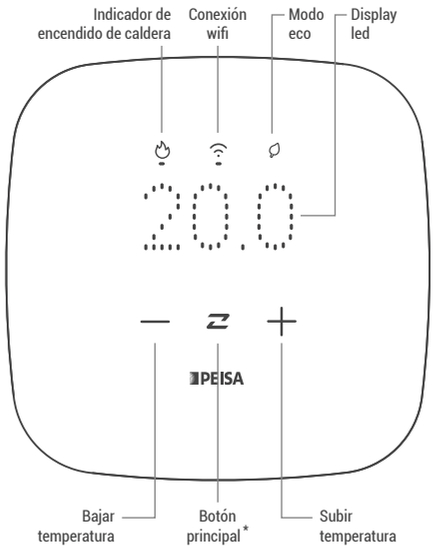

* Ver manual de usuario completo para más información.

2 Advertencias

Antes de la instalación del dispositivo, te recomendamos realizar la lectura completa del manual de instrucciones con el objeto de evitar posibles daños al equipo.
La instalación debe ser realizada por profesionales capacitados.

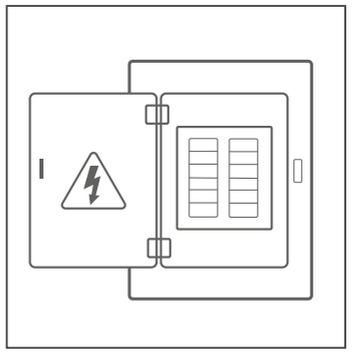

¡Advertencia!

Apagá tu calefacción, y cortá la corriente eléctrica usando el interruptor principal o caja de disyuntores. Esto es importante para tu seguridad.

Manual completo

Escaneá el código QR y accedé al manual de usuario completo.

Contacto

info@peisa.com.ar

0810 222 7378

www.peisa.com.ar

PEISA Una empresa de fv

3 Especificaciones técnicas

Marca: PEISA
Modelo: termostato wifi Zentraly
Dimensiones: 122 mm x 122 mm x 52 mm
Tensión: 210-230V~
Frecuencia: 50Hz
Consumo de potencia: 2W
Clase II
Protección IP 20
Corriente máxima rele: 1A
Desconexión del rele: µ
Máximo torque bornera: 0.3Nm
PTI: IIIB
Conexión a redes wifi: 2.4Ghz
Temperatura de operación: -20°C a +50°C
Exactitud de temperatura: +/-1°C
Rango de temperatura objetivo: 5 a 30°C
Rango de humedad: 0 a 100 %
Humedad de operación: 5% a 90%

Garantía: 1 año

Por ser un dispositivo electrónico que trabaja con APP y Cloud servicio, PEISA se reserva el derecho de cambiar la información contenida en el manual en cualquier momento sin previo aviso.

4 Instalación

Conectá tu dispositivo.

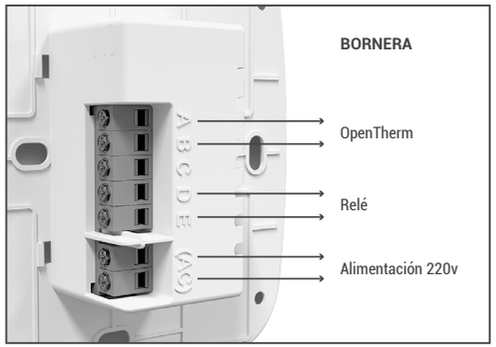

Es importante identificar el tipo de conexión que debés realizar:

Si tu caldera cuenta con OpenTherm:
- Conectá los cables en el espacio A y B tal como indica el esquema (la polaridad es indistinta).
Para más información, si tu caldera es compatible con OT+, consultar el manual de usuario.

Si tu caldera no cuenta con OpenTherm:
- Conectá los dos cables que provienen de la caldera a la bornera identificada como D y E (Relé) Contacto Seco.

5 Fijación al soporte

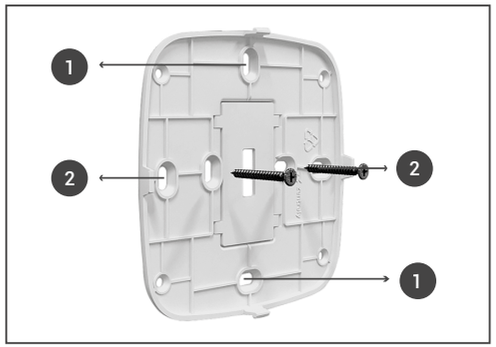

1- Caja de luz de 10 cm vertical

2- Caja de luz 10 cm horizontal

Si se atornilla a la pared se recomienda realizar las perforaciones para colocar en los agujeros 1 o 2 (según preferencia).

6 Conexión

Volvé a conectar el suministro eléctrico.

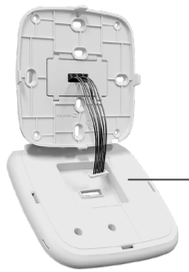

Ahora conectá el cable que sale del soporte al dispositivo

Al dar energía por primera vez este se encenderá y te dará la bienvenida mostrando en pantalla un círculo.
De esta forma se puede distinguir que el dispositivo está energizado y listo para su programación. Este gráfico será visible durante 1 minuto y luego desaparecerá para darle inicio al modo manual de uso.

7 Aplicación

Instalá app Zentraly.

Escaneá el código QR a continuación y descargá la aplicación Zentraly para tu dispositivo móvil o ingresá a la tienda de tu teléfono y buscá “Zentraly”.

GET IT ON Google Play

Download on the App Store

8 Ingresar a la aplicación

En la pantalla principal podrás ingresar con tu usuario y contraseña.

Si aún no creaste un usuario, podrás hacerlo completando tus datos desde el botón "Crear cuenta".

9 Agregar un dispositivo

Para agregar un dispositivo presioná el botón “agregar dispositivo”. También podés hacerlo desde el ícono “+” de arriba a la derecha.

10 Agregar un dispositivo

Escaneá el código QR.

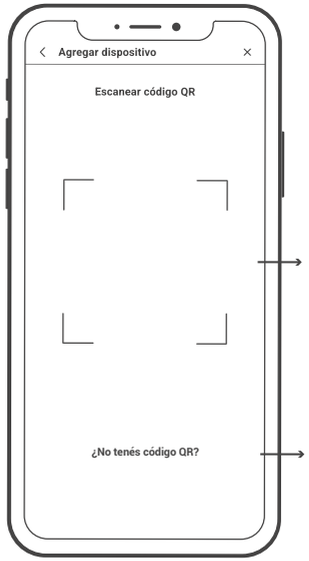

La aplicación accederá a la cámara de tu teléfono móvil para escanear el código QR que encontrarás detrás del dispositivo que adquiriste.

También podrás ingresar el código del dispositivo de manera manual.

Una vez identificado el dispositivo, la app te guiará con el paso a paso correspondiente.

11 Pantalla principal

En la pantalla principal verás todos los espacios, ambientes y dispositivos que podrás controlar y compartir con otros usuarios de Zentraly.

Podrás ordenar la vista por dispositivos o por ambientes.

12 Termostato

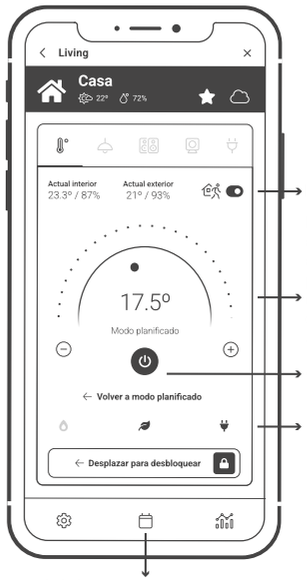

Fuera de la casa

En esta pantalla encontrarás el selector de temperatura donde podrás elegir la temperatura para el interior del ambiente o bien seleccionar un modo programado.

on/off

Caldera encendida

Modo eco

Energizado

Desde la barra inferior accederás a “Administrar dispositivos”, “Planificar temperatura” e “Historial”.

13 Planificar temperatura

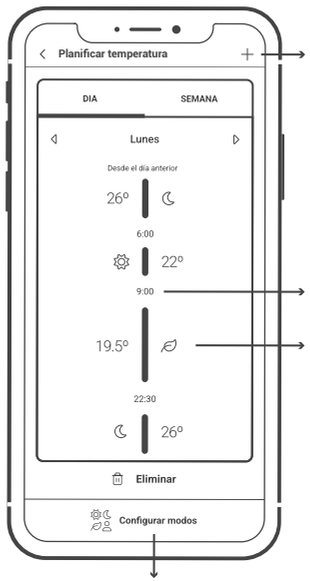

Presioná “+” para planificar una nueva temperatura (Ver paso 14).

La nueva temperatura planificada aparecerá en la pantalla de la siguiente manera.

Hora del día

Modo de temperatura seleccionado

Para configurar un modo de temperatura, deberás ingresar en “Configurar modos” y seguir las indicaciones.

14 Editar planificación

Seleccioná el modo. Indicá la hora de comienzo y los días en que querés que se repita.

Modos disponibles:

- Seleccionar
- **Día** | 20º
- **Noche** | 18º
- **Ahorro** | 15º
- **Personalizado 1** | 19º
- **Off**

También podés eliminar una planificación existente.